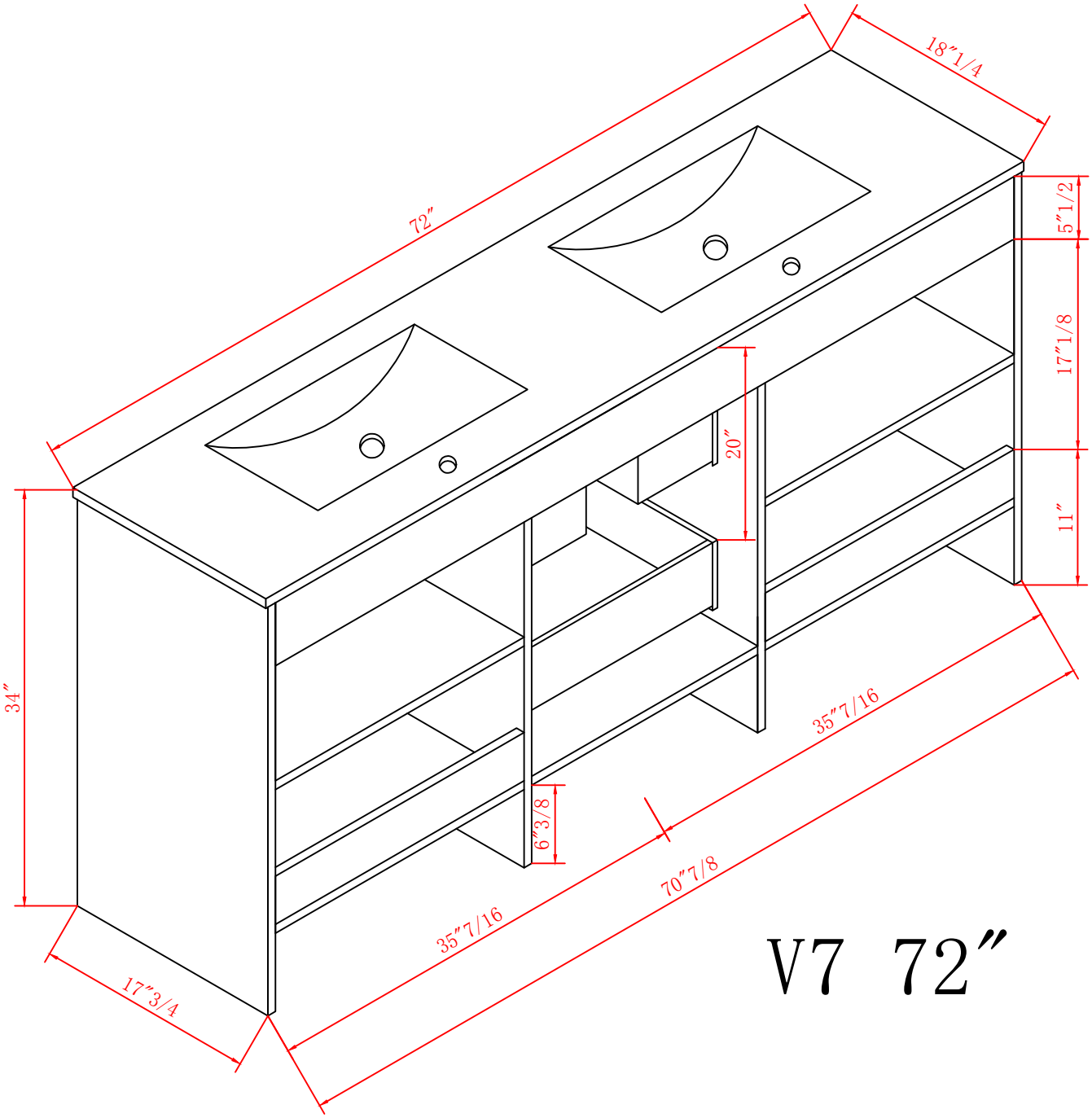

V7 72″